ILPUNTO
GRAFICO

/ PRODUZIONE E CREAZIONE

“Prendi una buona idea e mantienila. Inseguila, e lavoraci fino a quando non funziona bene.”

Walt Disney

FACCIAMO IL PUNTO,

COSA POSSIAMO FARE PER LA TUA AZIENDA?

PRINT / WEB / SOCIAL

/ GRAFICA E WEB

Progettazione e creazione grafica di stampati pubblicitari.

Design e comunicazione per il web e social. Creazione di strumenti utili per le aziende che chiedono maggiore spazio e visibilità.

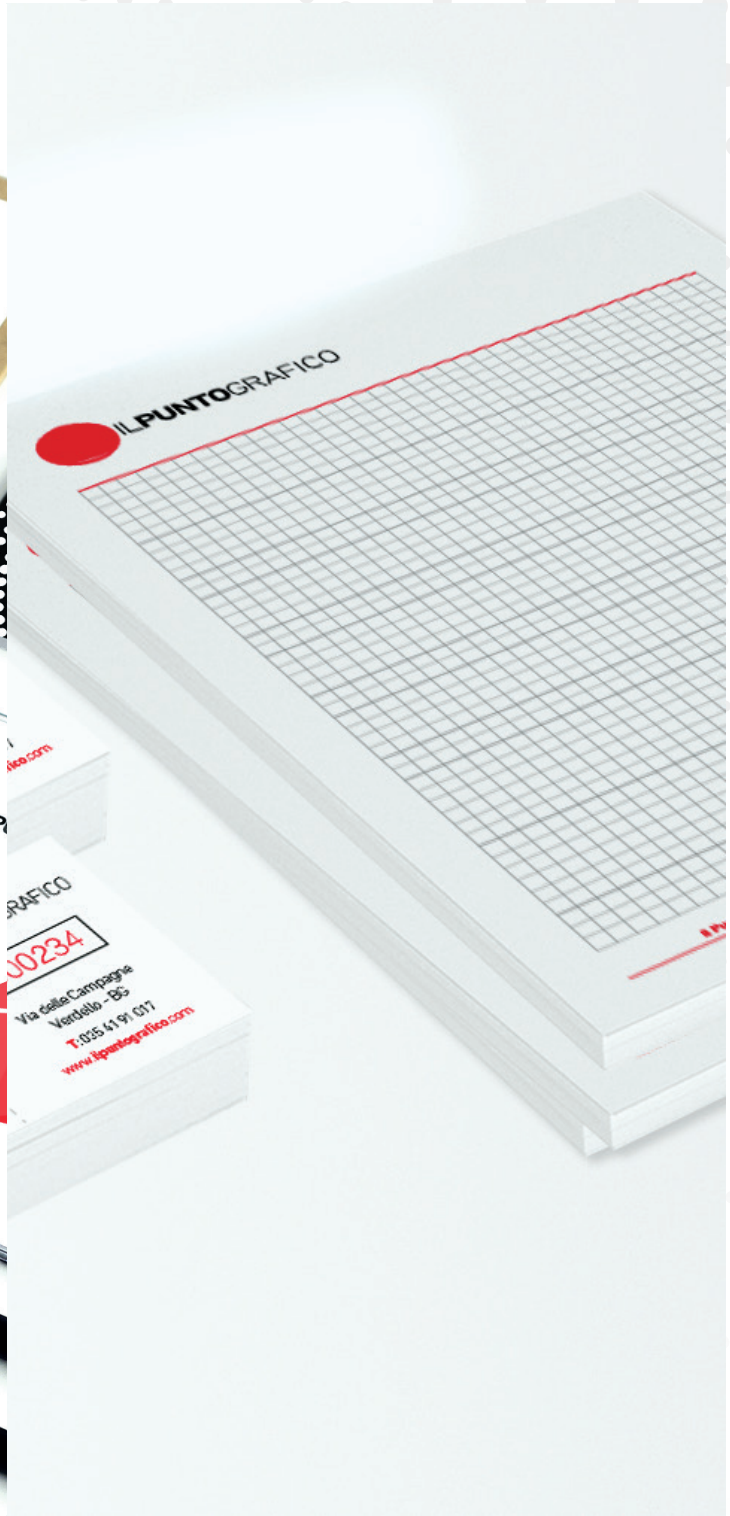

/ STAMPATI

Stampati commerciali: buste, carta da lettera, biglietti da visita, pieghevoli.

STAMPA DIGITALE
/ PERSONALIZZAZIONE
/ NO AVVIAMENTI
/ DATO VARIABILE
/ CONSEGNA RAPIDA

/ STAMPATI

Libri, manuali, riviste, cataloghi, tesi di laurea e tesine.

CATALOGO 2017/18
ILPUNTOGRAFICO
CATALOGO

/ STAMPATI

Cartellette, stampati fustellati, calendari da muro e da tavolo, idee originali per menù.

UTOMEZZI/TA
OMEZZI/TA
EZZI/TARGHE
ZI/TARGHE
TARGHE/
ILPUNTOGRAFICO

/ EXPO

Espositori, stand fieristici e soluzioni grafiche per allestimenti interni ed esterni.

ILPUNTOGRAFICO
STAMPATI/ ALLESTIME
STAMPATI/ ALLESTIMENT
STAMPATI/ ALLESTIMENTI
ALLESTIMENTI/ A
TARGHE/
GHE/ PR
E/ PRO
/PROMO
ROMOZI
OMOZION
OZIONA
FACCIAMO IL PUNTO.
COSA POSSIAMO FARE PER LA TUA AZIENDA?

/ LARGE FORMAT

Stampa diretta UV con finiture gloss a spot su materiali rigidi di grande formato. Soluzioni di stampa ideali per allestimenti interni, eventi e fiere. Supporti rigidi di grande formato con stampa diretta in alta qualità.

/ PROGETTATI E PRODOTTI

Espositori progettati e totalmente personalizzati. Creati su misura per le tue esigenze. Prodotti internamente dall'inizio alla fine.

/ ESPOSITORI

Progettazione e realizzazione di sistemi espositivi. Progettati e ideati per seguire le esigenze del cliente. Prototipi e produzioni digitali per tirature limitate di alta qualità.

/MATERIALI

/ PIUMA
Pannello sandwich costituito da due lamine lisce e resistenti in forex tenute insieme da un connettivo spugnoso. Leggerissimo ma allo stesso tempo molto resistente.

/ FOREX
Materiale plastico in vari spessori unisce le caratteristiche di flessibilità resistenza e leggerezza.

/ D-BOND
Formato da due fogli di alluminio accoppiati su un'anima in plastica indeformabile. Molto rigido e durevole nel tempo.

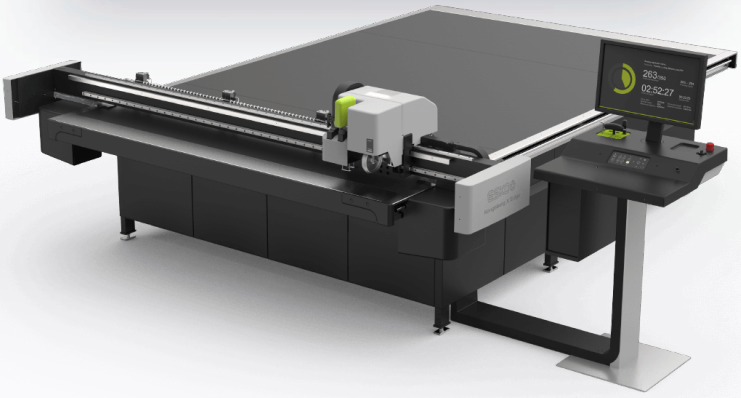

\ TAGLIO E FRESATURE CON MACCHINARI DI ULTIMA GENERAZIONE

\ STAMPA DIRETTA DI ALTA QUALITÀ SU AMPIA VARIETÀ DI SUPPORTI

ILPUNTOGRAFICO

/ ALLUMINIO
Stampa resistente a graffi. Su alluminio grezzo e anodizzato.

/ PIUMA
Pannello sandwich costituito da due lamine lisce e resistenti in forex tenute insieme da un connettivo spugnoso. Leggerissimo ma allo stesso tempo molto resistente. Ideale per allestire stand e fiere.

/ VETRO
Stampa diretta UV con possibilità di fondo bianco a spot. Ideale per targhe e vetrate.

/ FOREX
Materiale plastico in vari spessori unisce le caratteristiche di flessibilità resistenza e leggerezza. Stampato direttamente garantisce una qualità di stampa impressionante.

/ LEGNO
Inciso a laser o stampato direttamente in UV consente la creazione di pannelli di grande impatto visivo .

/ D-BOND
Formato da due fogli di alluminio accoppiati su un'anima in plastica indeformabile. Molto rigido e durevole nel tempo.

/SAGOMATURA E FINITURA

/ PRINTED PANELS

Stampa diretta su pannelli rigidi, soluzioni comunicative per garantire un visual d'impatto. Idee originali per interior solution.

/ SUPPORTI

La grande versatilità è il nostro marchio di fabbrica, la capacità di stampare su supporti difficili come vetro, metallo e legno solo alcune delle nostre risorse, per garantire al professionista di rispondere alle richieste del mercato.

#STAMPA

Creazioni uniche per soluzioni d'arredo di grande impatto. Stampa diretta di grande formato su materiali di arredo con soluzioni grafiche accattivanti studiate assieme ai nostri designer. Supporti rigidi e stampe su arredi che durano nel tempo.

#TECNOLOGIA

Stampa diretta a inchiostri UV, grazie ai nostri macchinari con lampade a essiccazione diretta a bulbo caldo, riusciamo a garantire una stampa resistente ai graffi e al tempo. Finiture con vernice anti-graffio e stampa del bianco a SPOT garantiscono un risultato di altissimo livello.

#PROGETTO

La ricerca continua di nuove tecnologie e supporti aiutano a trovare sempre soluzioni innovative per risolvere efficacemente le richieste dei clienti. Assieme a loro studiamo sempre a fondo il progetto e sosteniamo le loro idee con supporto professionale.

FUN!
Happy

Free

/ CARTA DA PARATI

Allestimento e produzione di carta da parati per interni. Soluzioni finite per personalizzare grandi superfici. Stampate e posate ad hoc per i clienti.

#IDEE

Studiamo assieme ai nostri clienti la soluzione più intelligente per raggiungere la soluzione migliore. Grafiche d' impatto affiancate a soluzioni tecniche ad-hoc.

A CHI RIVOLTO

Studi di interior designer, architetti, restauratori e privati. Aiutiamo i professionisti con il nostro know-how a riempire il gap che divide chi progetta da chi crea materialmente.
Sempre pronti a dare soluzioni efficaci e funzionali alle richieste.

#PERCHÉ NOI

Sempre pronti a dare soluzioni efficaci e funzionali alle richieste del mercato che si muove a grande velocità.
L'aggiornamento continuo del parco macchine e la formazione del nostro personale riescono a dare una maggiore soluzione di continuità alla domanda del mercato.

/ EXPO

Elementi per allestimento interior design, fornitura e posa pellicole adesive.

ILPUNTOGRAFICO

/ SIGN

Insegne per negozi e attività, realizzazione, posa e gestione pratiche burocratiche. Decorazione mezzi aziendali, cartellonistica, pannelli e banner per esterno.

ILPUNTO
GRAFICO

SERIGRAFIA RICAMO DIGITALE

/ ABBIGLIAMENTO E TEXTILE

Promozionale, da lavoro e sportivo. Personalizzato con pellicola termosaldata o serigrafia. Possibilità di forniture divise sportive personalizzate. Borse in tessuto stampate.

ABBIGLIAMENTO PERSONALIZZATO

/LAVORO
/TEMPO LIBERO
/SPORT
/PROMOZIONALE

/ GADGET

Gadget personalizzati, regali aziendali.
Penne, matite, portachiavi, gomme...oltre 6000 articoli da personalizzare.

GADGET PROMOZIONALE
/ IDEE ORIGINALI
/ OGGETTI UNICI
/ PERSONALIZZAZIONE

/ MUG - BADGE - SHOPPER

Tazze personalizzate con stampa a sublimazione. Badge e tessere in pvc. Sacchetti e buste stampate.

IL PUNTO
GRAFICO

/ TARGHE

Targhe personalizzate per esterno e interno. Targhette incise per citofoni e posta.

ILPUNTOGRAFICO
FACCIAMO IL PUNTO,
COSA POSSIAMO FARE PER LA TUA AZIENDA?
STAMPATI /ALLESTIMENTI/AUTOMEZZI
/TARGHE/PROMOZIONALI
/ABBIGLIAMENTO
/TIMBRI

/ TARGHE METALLICHE

Targhe per applicazioni industriali con ampia possibilità di gestione del dato variabile. Targhe e premi per eventi e riconoscimenti.

TARGHE PER APPLICAZIONE INDUSTRIALE
/PERSONALIZZABILI
/RESISTENZA
/DATO VARIABILE

/ ADESIVI

Adesivi grande formato e sticker. Stampati in digitale e sagomati, con lamina protettiva o resinatura.

ETICHETTE RESINATE /LUNGA DURATA /ALTÀ ADESIVITÀ

/ TIMBRI

Timbri autoinchiostranti, da ufficio, portatili e manuali.

IL PUNTO GRAFICO
LPG

IL PUNTO GRAFICO
LPG

/ PRODUZIONE E CREAZIONE

/ LA NOSTRA AZIENDA

dopo quindici anni di presenza sul mercato e con la positiva esperienza dell'alleanza strategica con Grafica Safira nel 2018, si sono create le condizioni per la nascita di una nuova realta industriale ILPUNTOGRAFICO

L’azienda è in progressiva crescita e sviluppo per dare maggiori risposte alla domanda del mercato che chiede un costante aumento nella velocità e capacità produttiva.

COMPETENZA E CAPACITÀ

/ PROFESSIONALITÀ

Grazie al nostro personale altamente specializzato riusciamo a dare soluzioni tecniche all'avanguardia nel mondo della comunicazione. Soluzioni dettate dal rinnovo costante del parco macchine per aumentare qualità e velocità.

/ VELOCITÀ

La velocità e le consegne in tempistiche “strette“ sono il plus che ci permette di mantenere rapporti commerciali con le agenzie del settore ma anche con clienti che hanno bisogno di soluzioni per risolvere problemi a breve termine.

/ QUALITÀ

Prodotti e soluzioni di grande qualità a prezzi concorrenziali, danno quel qualcosa che soddisfa a pieno il cliente. Siamo sempre alla ricerca di nuove idee da proporre. Testando e controllando sempre il risultato finale per garantire la durevolezza nel tempo. Una qualità nei prodotti garanzia di risultato ed eccellenza.

/ PERSONALIZZAZIONE

Brendizzare e portare al massimo la customizzazione dei prodotti e gadget è una missione in cui perseveriamo da anni. Soluzioni e tecniche innovative in ogni settore ci permettono di personalizzare i prodotti in modo da garantire visibilità alle aziende.

ILPUNTO
GRAFICO

IL PUNTO GRAFICO SRL

VIA DELLE CAMPAGNE
24049 VERDELLO (BG) - IT

T +39 035 41 91 017
eM info@ilpuntografico.com

PARTNER COMMERCIALE

GRAFICA
SAFIRA

Corso Vittorio Veneto, 63
24046 OSIO SOTTO (BG) - IT

T +39 035.41.95.006
eM osio@ilpuntografico.com